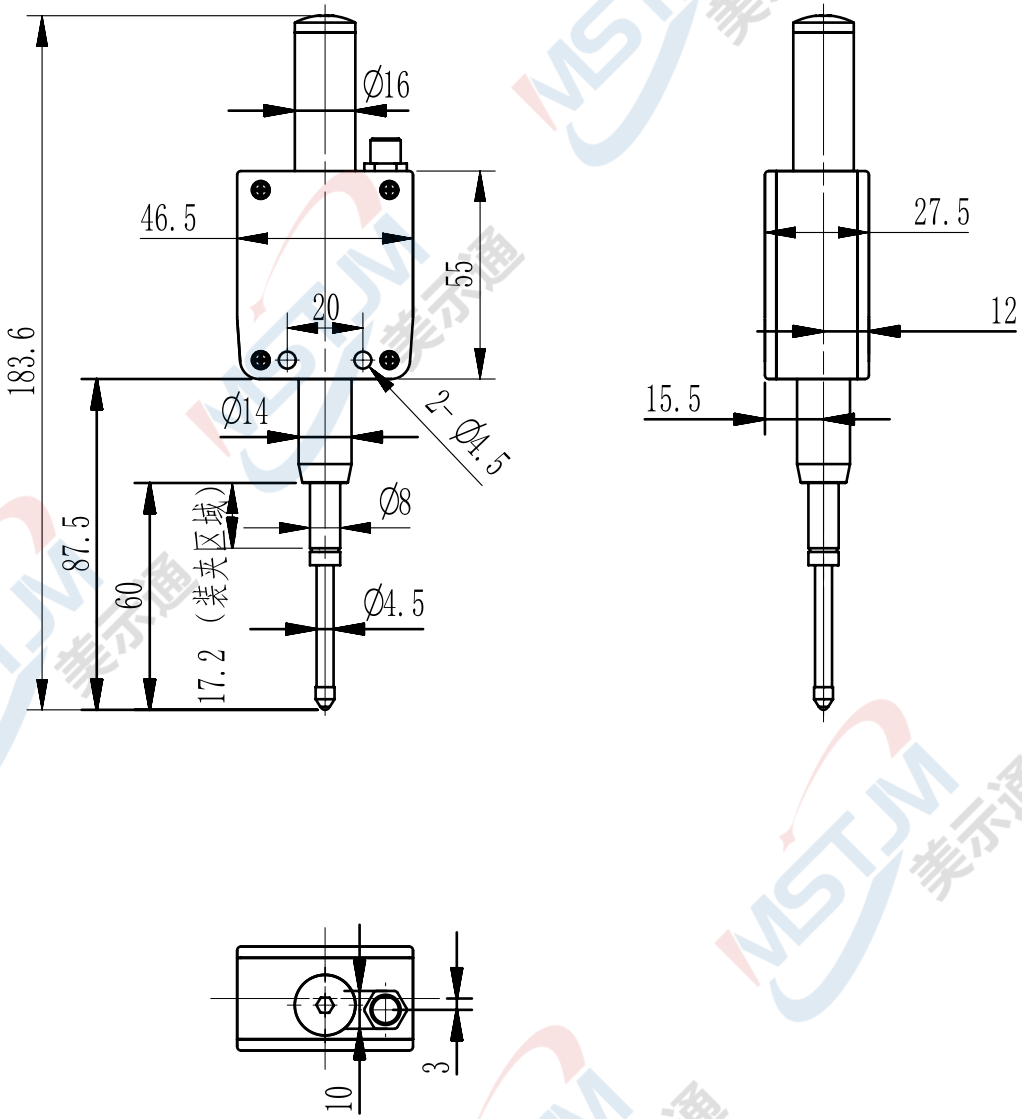编号：30 百分绝对值 测头